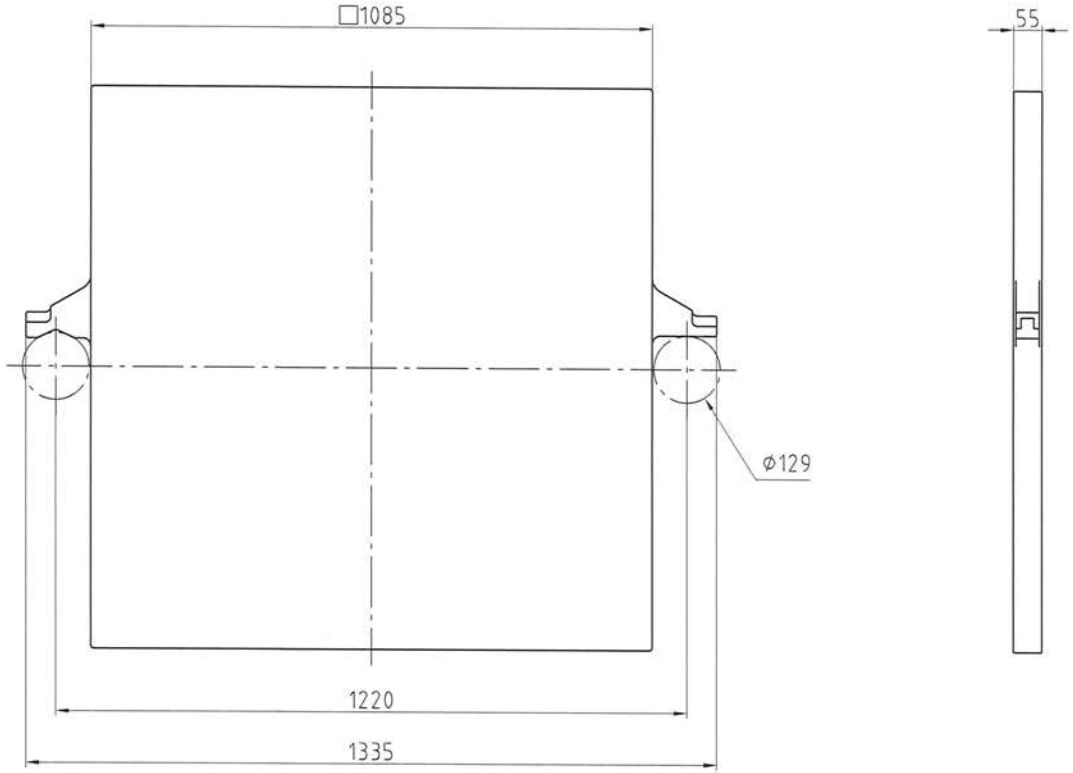


weight: approx. 60kg
use ever two separation plates together

| | | | |
|---|---|---|---|
| Strassburger Filter GmbH& Co.KG<br>Filter-Anlagen-Apparatebau<br>67593 Westhofen | Maße ohne Toleranzangaben nach DIN ISO 2768 mittel | Maßstab 1:10<br>Werkstoff PPC grey | Position<br>Oberflache:<br>Rohmaße: |
| | Bearb. 21.05.2016 Duckgeschel<br>Gepr.<br>Norm | Benennung<br>separation plate<br>SF1000oDPC | |
| | Diese Zeichung ist ausschließlich Eigentum der Strassburger Filter GmbH&Co.KG, Westhofen/Rhh. Alle Rechte vorbehalten. Die Weitergabe an Dritte, ohne unsere schriftliche Genehmigung ist unzulässig. Technische Verbesserungen vorbehalten | Teilenummer/EDV-Nr.:<br>3090425_K | |
| Zust. Änderungen Datum Name | Dateiname: 3090425 dwg | | Plotdatum: |